Fiche technique du produit

Spécifications

Harmony ZB6 - volet de protection - pour bouton rectangulaire Ø16mm

ZB6YD001

Statut commercial: Commercialisé

Principales

Gamme de produit	Harmony XB6
Désignation d'accessoire / de pièce détachée	Obturateur de protection
Type d'accessoires / pièces séparées	Obturateur
Type de produit ou équipement	Protective shutter
Catégorie d'accessoire / de pièce détachée	Accessoires de protection
Destination d'accessoire / de pièce détachée	Bouton rectangulaire
Quantité par lot	Lot de 1

Complémentaires

Poids du produit	0,003 kg

Emballage

Type d'emballage 1	PCE
Nombre d'unité par paquet	1
Hauteur de l'emballage 1	1,500 cm
Largeur de l'emballage 1	7,000 cm
Longueur de l'emballage 1	10,000 cm
Poids de l'emballage (Kg)	6,000 g
Type d'emballage 2	S01
Nb produits dans l'emballage 2	80
Hauteur de l'emballage 2	15,000 cm
Largeur de l'emballage 2	15,000 cm
Longueur de l'emballage 2	40,000 cm
Poids de l'emballage 2	588,000 g

Garantie contractuelle

Garantie	18 mois

Clause de non responsabilité : Cette documentation n'est pas destinée à remplacer ni ne peut servir à déterminer l'adéquation ou la fiabilité de ces produits dans le cadre d'une application spécifique

Environmental Data

Schneider Electric vise à atteindre le statut de Net Zero d'ici 2050 grâce à des partenariats avec la chaîne logistique, des matériaux à faible impact et une circularité via notre campagne en cours "Use Better, Use Longer, Use Again" pour prolonger la durée de vie des produits et leur recyclabilité.

Environmental Data expliquées >

Empreinte environnementale

Empreinte carbone du cycle de vie total	1

Use Better

Matières et Substances

Emballage avec carton recyclé	Oui
Emballage sans plastique	Non
Directive RoHS UE	Conformité pro-active (Produit en dehors du scope légal RoHS UE)

Use Again

Réemballer et réusiner

Reprise	Non

Encombrements

Obturateur de protection pour tête rectangulaire

Dimensions

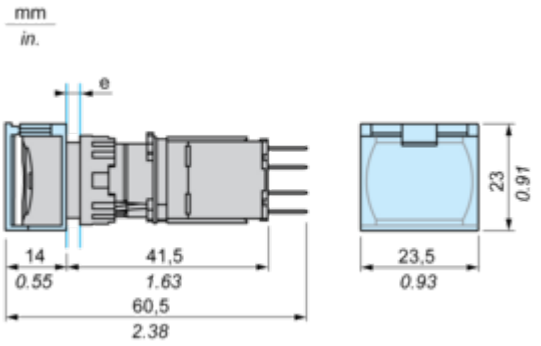

e épaisseur du·panneau : 1 à 6 mm / 0.04 à 0.24 po.

Technical Illustration
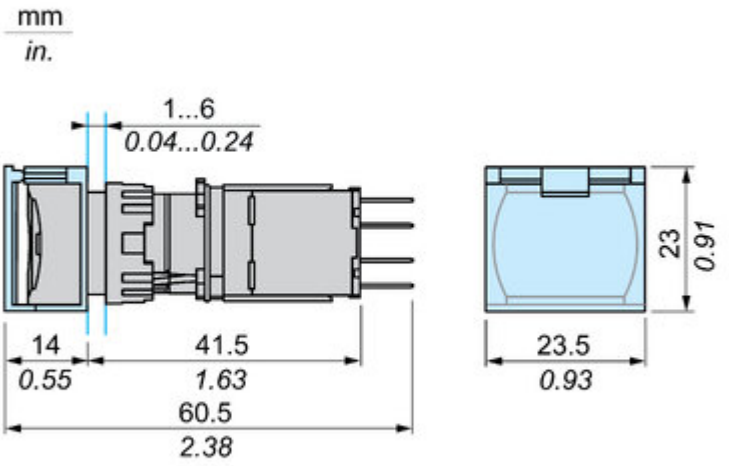
Dimensions